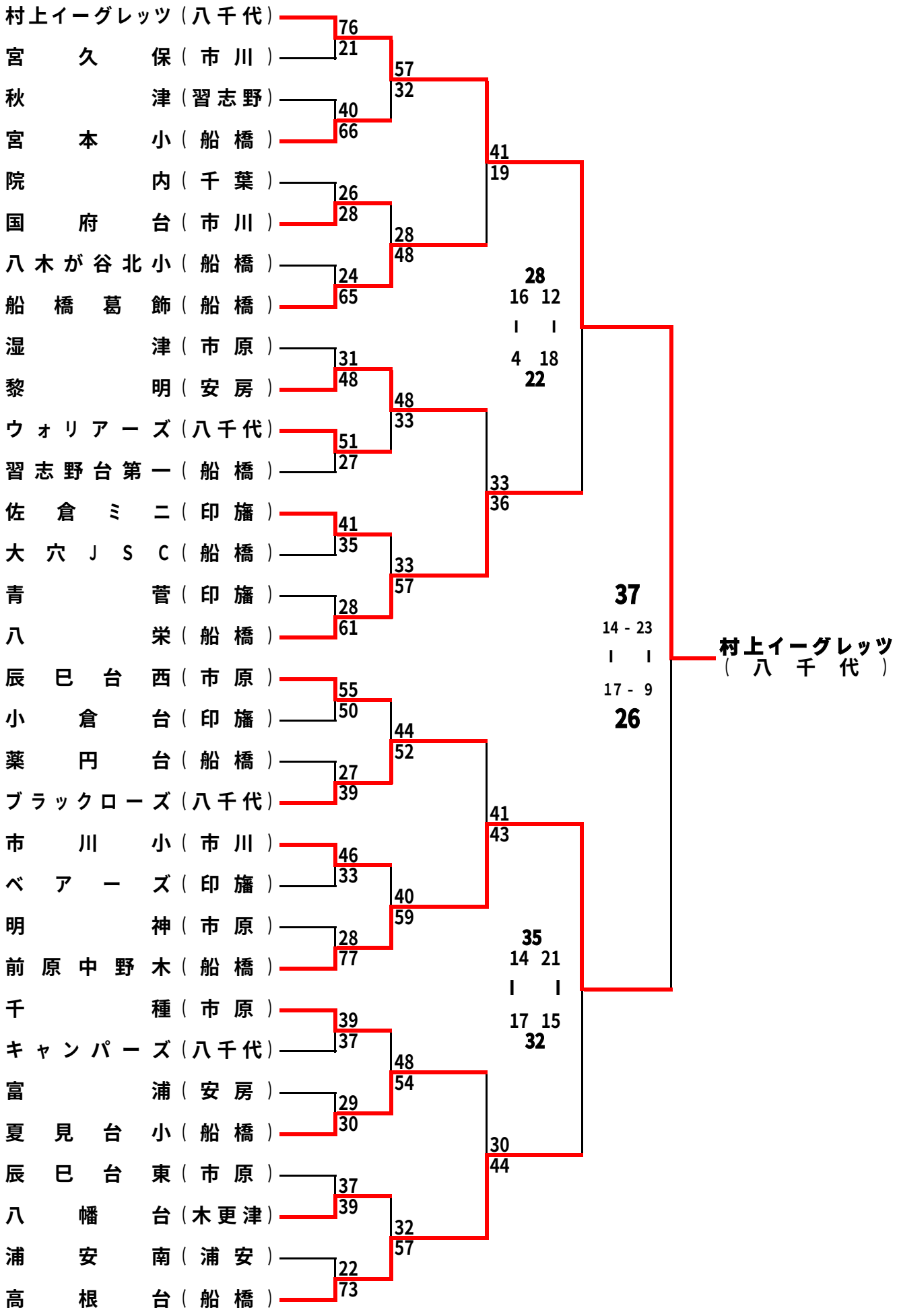第３２回千葉県ミニバスケットボール大会＜男子＞